Magnetflex Combi-A Version C1

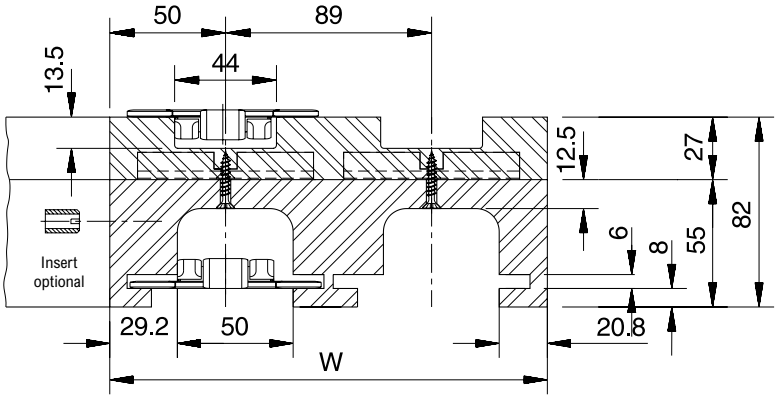

Number of Tracks	1	2	3	4	5	6
Width W	**100 mm**	**189 mm**	**278 mm**	**367 mm**	**456 mm**	**545 mm**
Version C1						
15°	704.05.16	704.05.17	704.05.18	704.05.19	704.05.20	704.05.21
30°	704.05.31	704.05.32	704.05.33	704.05.34	704.05.35	704.05.36
45°	704.05.46	704.05.47	704.05.48	704.05.49	704.05.50	704.05.51
60°	704.05.61	704.05.62	704.05.63	704.05.64	704.05.65	704.05.66
75°	704.05.76	704.05.77	704.05.78	704.05.79	704.05.80	704.05.81
90°	704.05.01	704.05.02	704.05.03	704.05.04	704.05.05	704.05.06

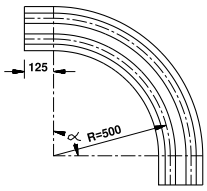

Radius

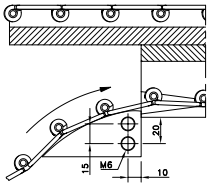

Return guide shoe

More than 6 tracks on request.
• For steel chains: 10/60/66 M 31 M, 60/66 M 31 XM, 66 M 31 RM, 60/66 M 84 XM.
• For plastic chains: RHMP 325, RHMDP 325, RHMP 84.

Magnetflex Combi-A Version C2

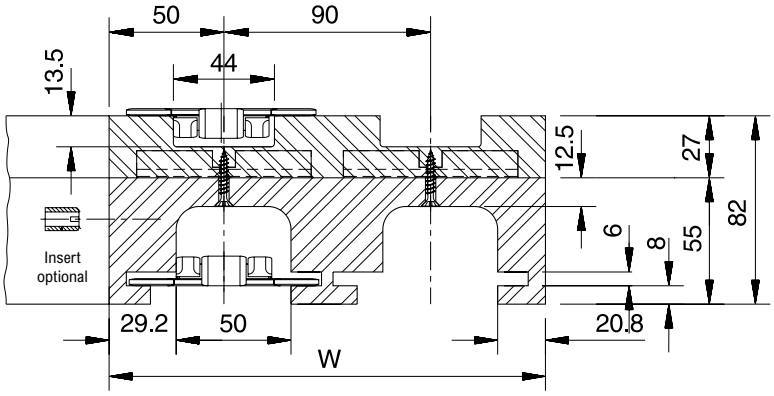

Number of Tracks	1	2	3	4	5	6
Width W	**100 mm**	**190 mm**	**280 mm**	**370 mm**	**460 mm**	**550 mm**
Version C2						
15°	704.06.16	704.06.17	704.06.18	704.06.19	704.06.20	704.06.21
30°	704.06.31	704.06.32	704.06.33	704.06.34	704.06.35	704.06.36
45°	704.06.46	704.06.47	704.06.48	704.06.49	704.06.50	704.06.51
60°	704.06.61	704.06.62	704.06.63	704.06.64	704.06.65	704.06.66
75°	704.06.76	704.06.77	704.06.78	704.06.79	704.06.80	704.06.81
90°	704.06.01	704.06.02	704.06.03	704.06.04	704.06.05	704.06.06

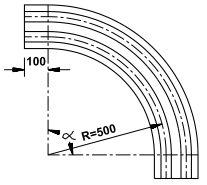

Radius

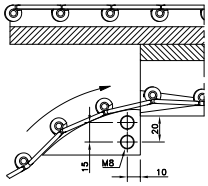

Return guide shoe

More than 6 tracks on request.
• For steel chains: 10/60/66 M 31 M, 60/66 M 31 XM, 66 M 31 RM, 60/66 M 84 XM.
• For plastic chains: RHMP 325, RHMDP 325, RHMP 84.